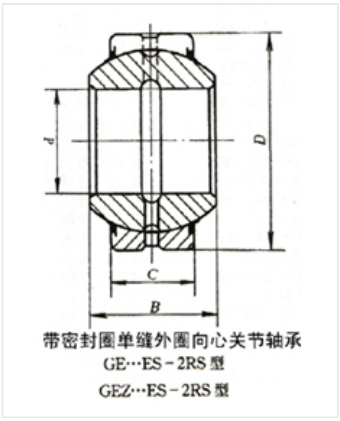

轴承型号 GEGZ69ES-2RS

外形尺寸(mm)

d: 69.85

D: 120.65

B: 70.866

极限转速(rpm)

脂润滑: -

油润滑: -

额定载荷

Cr(N): -

Cr(N): -

重量(kg) 3.63