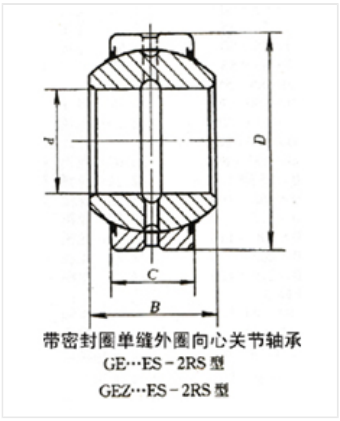

轴承型号 GEGZ76ES-2RS

外形尺寸(mm)

d: 76.2

D: 130.175

B: 76.759

极限转速(rpm)

脂润滑: -

油润滑: -

额定载荷

Cr(N): -

Cr(N): -

重量(kg) 4.36