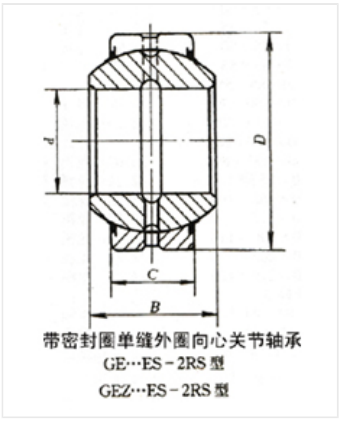

轴承型号 GEGZ82ES-2RS

外形尺寸(mm)

d: 82.55

D: 139.7

B: 82.931

极限转速(rpm)

脂润滑: -

油润滑: -

额定载荷

Cr(N): -

Cr(N): -

重量(kg) 5.31