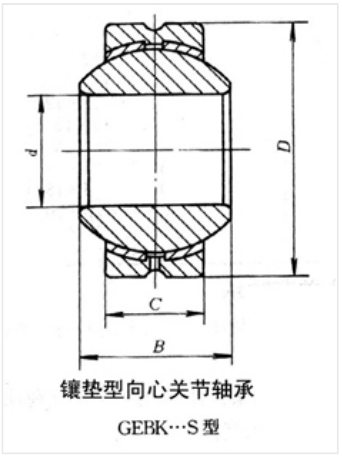

轴承型号 PHS12

外形尺寸(mm)

d: 12

D: 30

B: 16

极限转速(rpm)

脂润滑: -

油润滑: -

额定载荷

Cr(N): -

Cr(N): -

重量(kg)