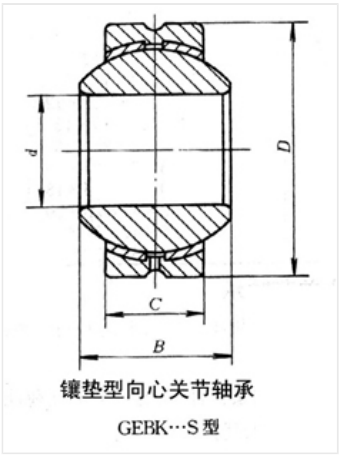

轴承型号 POS30

外形尺寸(mm)

d: 30

D: 70

B: 37

极限转速(rpm)

脂润滑: -

油润滑: -

额定载荷

Cr(N): -

Cr(N): -

重量(kg)