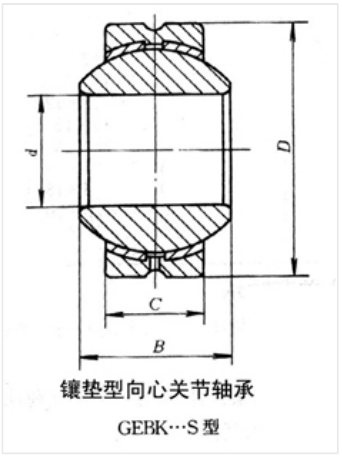

轴承型号 POS28

外形尺寸(mm)

d: 28

D: 66

B: 35

极限转速(rpm)

脂润滑: -

油润滑: -

额定载荷

Cr(N): -

Cr(N): -

重量(kg)